MANUAL
Silla Ejecutiva TH03

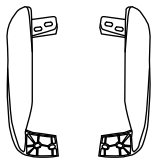	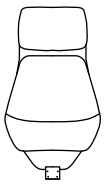	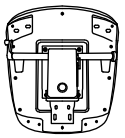	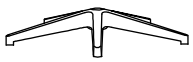	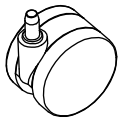	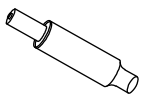
A.	B.	C.	D.	E.5pcs	F.
	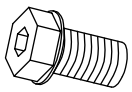	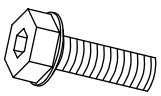	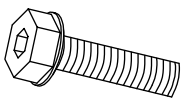		
G.	H.4pcs 8*20mm	I.4pcs 6*35mm	J.4pcs 6*40mm	K.12pcs ⊠8*17	

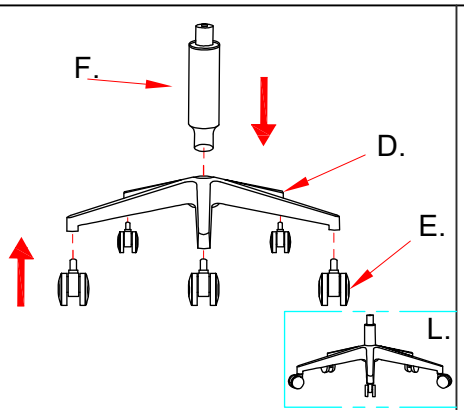

1.

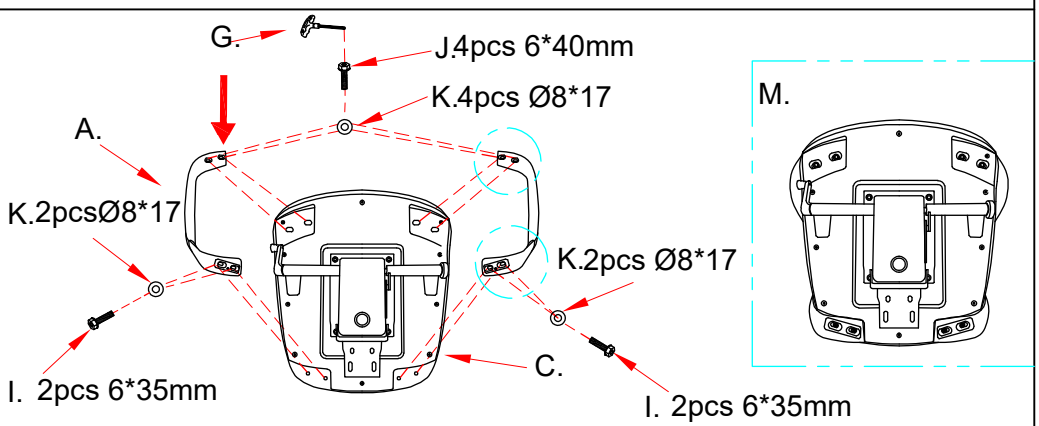

2.

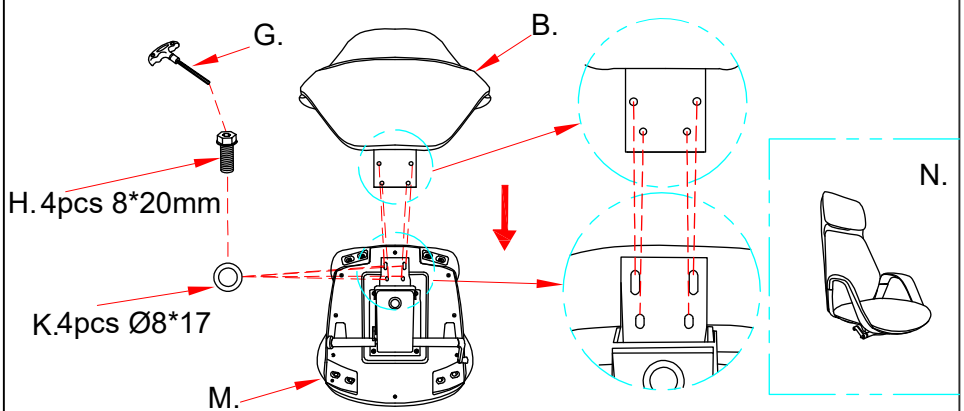

3.

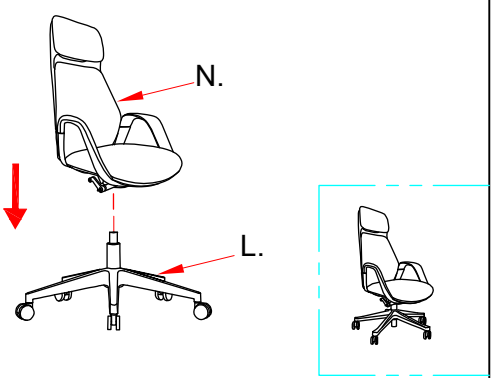

4.