INSTRUCCIONES DE ARMADO
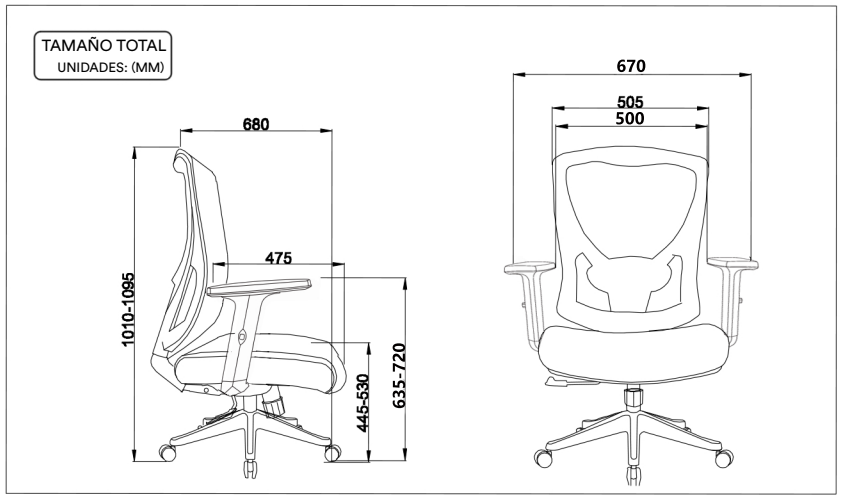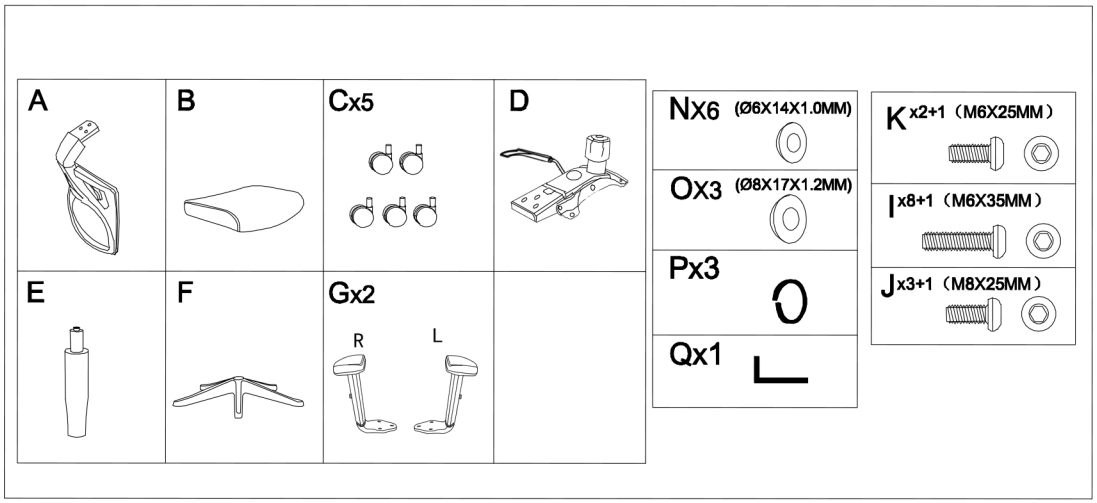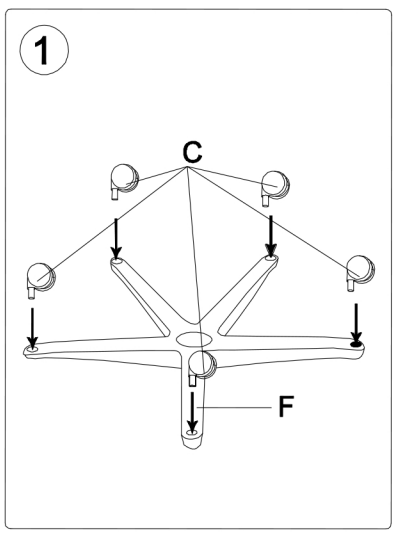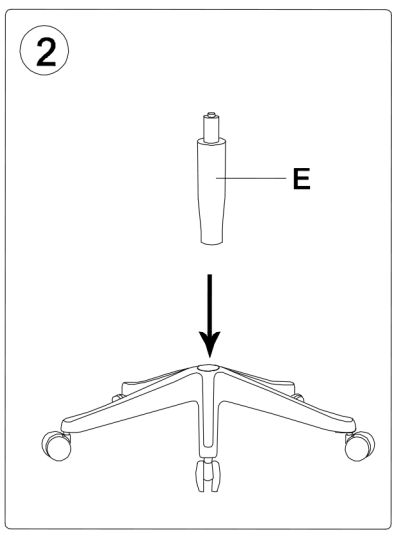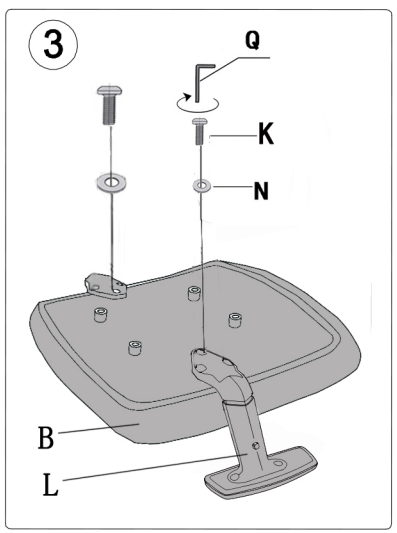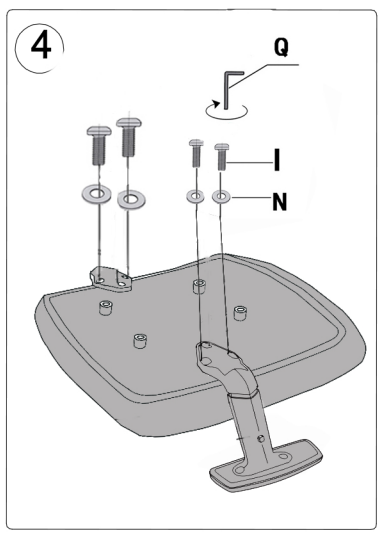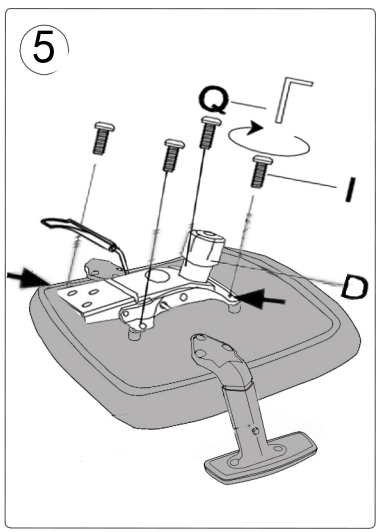
ANTES DE ENSAMBLAR ESTE PRODUCTO,
LEA ESTAS INSTRUCCIONES DETENIDAMENTE