FICHA TÉCNICA

LIBRERO SOBRE CREDENZA FILO SIN PUERTAS CHAPA WALNUT

SKU 761



La línea Filo se caracteriza por un diseño elegante y versátil, elaborado con elementos de calidad que lo hacen ideal para oficinas privadas. Vanguardia, estilo y equilibrio en su espacio de trabajo gracias a la perfecta combinación de acabados en chapa de madera natural que reflejan una imagen de éxito. Diseño de trazos suaves que gracias a su versatilidad en configuraciones proyecta dinamismo creando espacios de trabajo elegantes y con estilo. Uso ejecutivo.

CARACTERÍSTICAS

Material: Fabricado en panel solido de MDF de 28 mm de espesor y 16 mm de espesor. Canto daga.

Base: De MDF

Nivelador: Regatones.

Color: Disponible solo en chapa Walnut en tono Wengue

Ensamble: Fácil de armar.

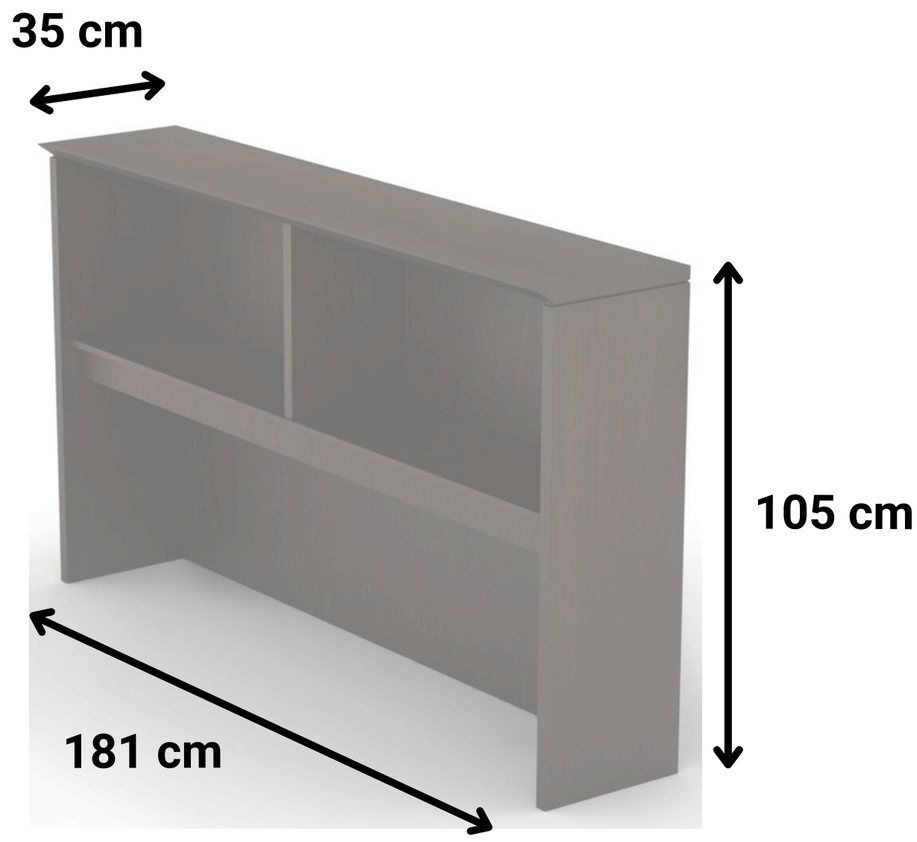

ALTO	ANCHO	PROFUNDIDAD
105 cm	181 cm	35 cm

5
AÑOS GARANTÍA

Las imágenes mostradas son de carácter ilustrativo y pueden presentar variaciones de color, acabado o detalle respecto al producto físico.
Las especificaciones técnicas descritas en esta ficha son las que prevalecen.